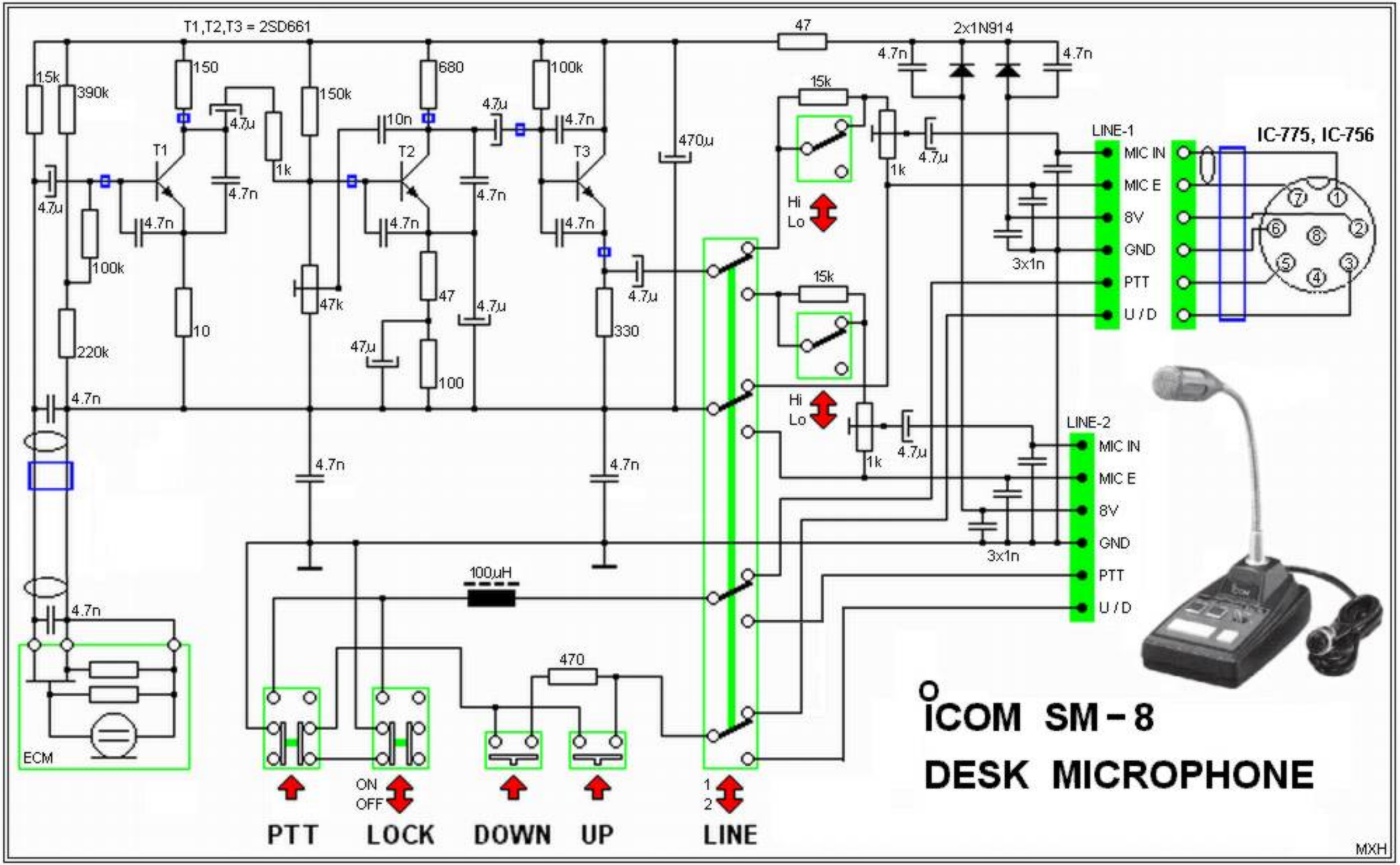
T1,T2,T3 = 2SD661
47
2x1N914
4.7n
4.7n
1.5k
390k
150
680
100k
150k
15k
4.7µ
10n
4.7µ
4.7n
470µ
T1
T2
T3
1k
4.7µ
4.7n
4.7n
4.7n
4.7n
4.7n
4.7µ
100k
47k
47
4.7µ
4.7µ
330
10
47µ
100
220k
4.7n
4.7n
4.7n
4.7n
15k
Hi
Lo
15k
Hi
Lo
1k
4.7µ
1k
4.7µ
3x1n
3x1n
LINE-1
MIC IN
MIC E
8V
GND
PTT
U / D
IC-775, IC-756
LINE-2
MIC IN
MIC E
8V
GND
PTT
U / D
100µH
470
ECM
ON
OFF
1
2
PTT
LOCK
DOWN
UP
LINE
ICOM SM-8
DESK MICROPHONE
MXH

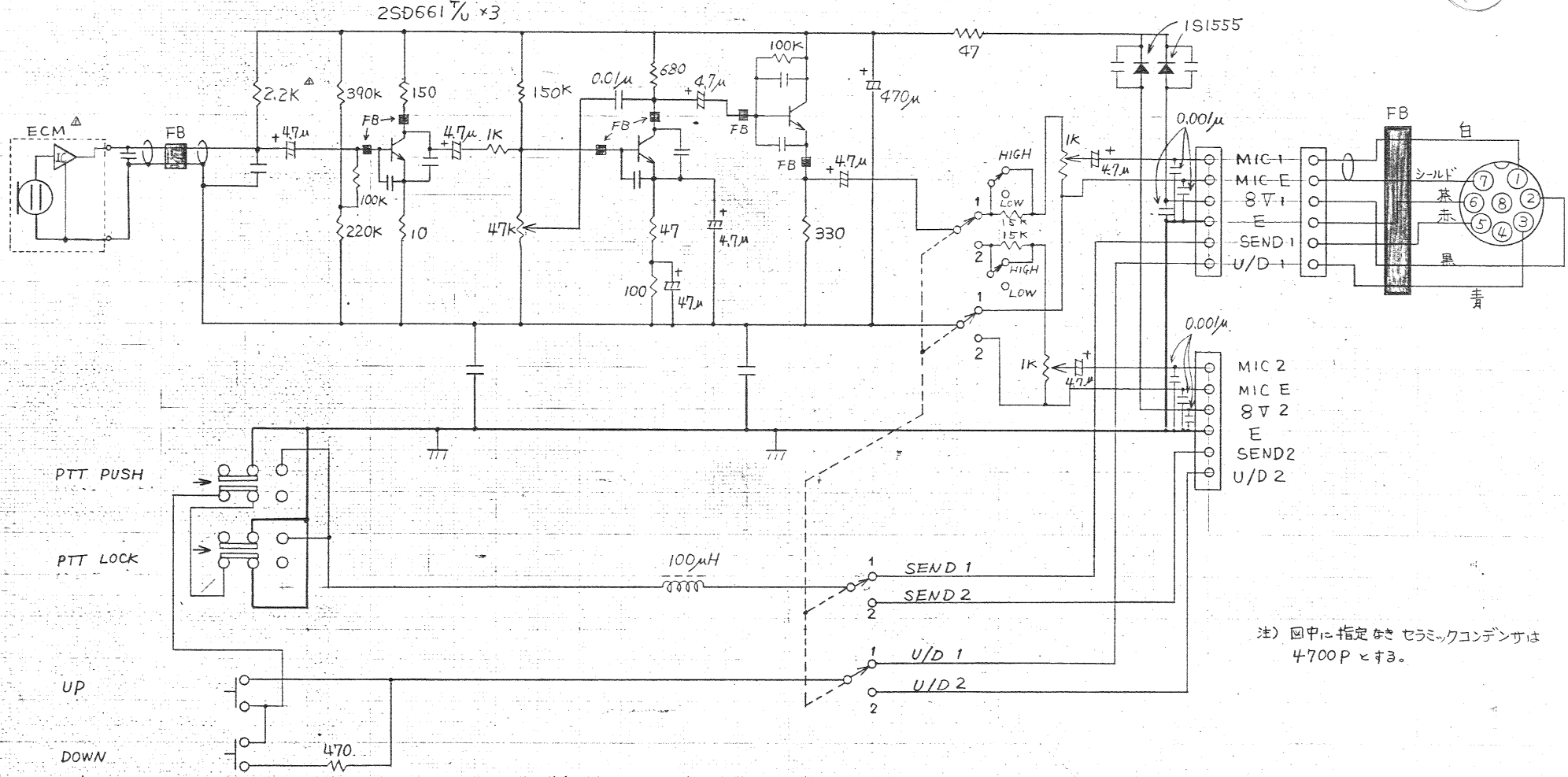

注) 図中に指定なき セラミックコンデンサは 4700P とする。

版	記事	年月日	サイン
4	ECM内部結線 △変更 1.5K→2.2K	87.11.P	
3	機番先機種先変更 1C-SM8EXP→7700000170 (SM8 EXP)	87.2.19	森
2	机番SM8EXP→1C-SM8EXP	84.12.26	白
1	初版発行	84.10.31	

版	記事	年月日	サイン

寸法区分	もこえ	以下	3	6	10	18	30	50	80	120	180	250	315	400
IT 11 11級			60	75	90	110	130	160	190	220	250	290	320	360	400
IT 12 12級			100	120	150	180	210	250	300	350	400	460	520	570	630
IT 13 13級			140	180	220	270	330	390	460	540	630	720	810	890	970
IT 14 14級			250	300	360	430	520	620	740	870	1000	1150	1300	1400	1550
IT 15 15級			400	480	580	700	840	1000	1200	1400	1600	1850	2100	2300	2500

材質	——
処理	——
形番	7700000170 (SM8 EXP)
品名	回路図
図面番号	F14-0[illegible] 2/3

第3角図法
公差 —— 級 角度 ± ——
尺度 1/1 員数 ——

承認	名鏡	84-10-29
検図	河西	84.10.29
製図		
設計	名鏡	84-10-29