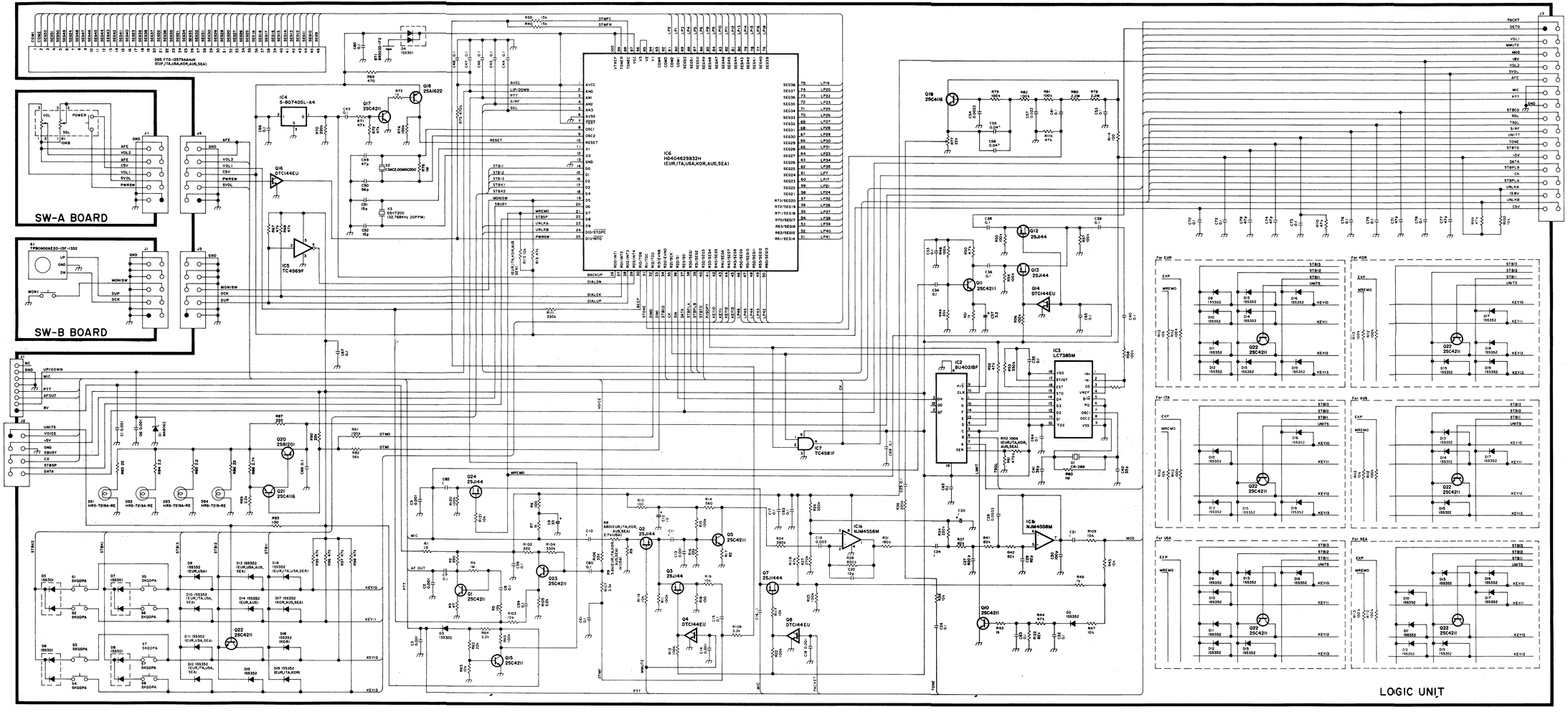
SW-A BOARD
SW-B BOARD
LOGIC UNIT
IC6
HD404629B32H
(EUR,ITA,USA,KOR,AUS,SEA)
IC4
S-80740SL-A4
IC5
TC4569F
IC7
TC4581F
IC2
BU4021BF
IC3
LC7365M
IC10
NJM4558M
IC8
NJM4558M
Q16
DTC144EU
Q18
2SA1622
Q17
2SC4211
Q19
2SC4116
Q12
2SJ144
Q13
2SJ144
Q11
2SC4211
Q14
DTC144EU
Q24
2SJ144
Q21
2SC4116
Q20
2SB1201
Q1
2SC4211
Q23
2SC4211
Q2
2SJ144
Q3
2SJ144
Q5
2SC4211
Q7
2SJ444
Q4
DTC144EU
Q6
DTC144EU
Q22
2SC4211
Q15
2SC4211
Q10
2SC4211
Q9
2SC4116
Q8
DTC144EU
Q25
2SC4211
Q26
2SC4211
Q27
2SC4211
Q28
2SC4211
Q29
2SC4211
Q30
2SC4211
Q31
2SC4211
Q32
2SC4211
Q33
2SC4211
Q34
2SC4211
Q35
2SC4211
Q36
2SC4211
Q37
2SC4211
Q38
2SC4211
Q39
2SC4211
Q40
2SC4211
Q41
2SC4211
Q42
2SC4211
Q43
2SC4211
Q44
2SC4211