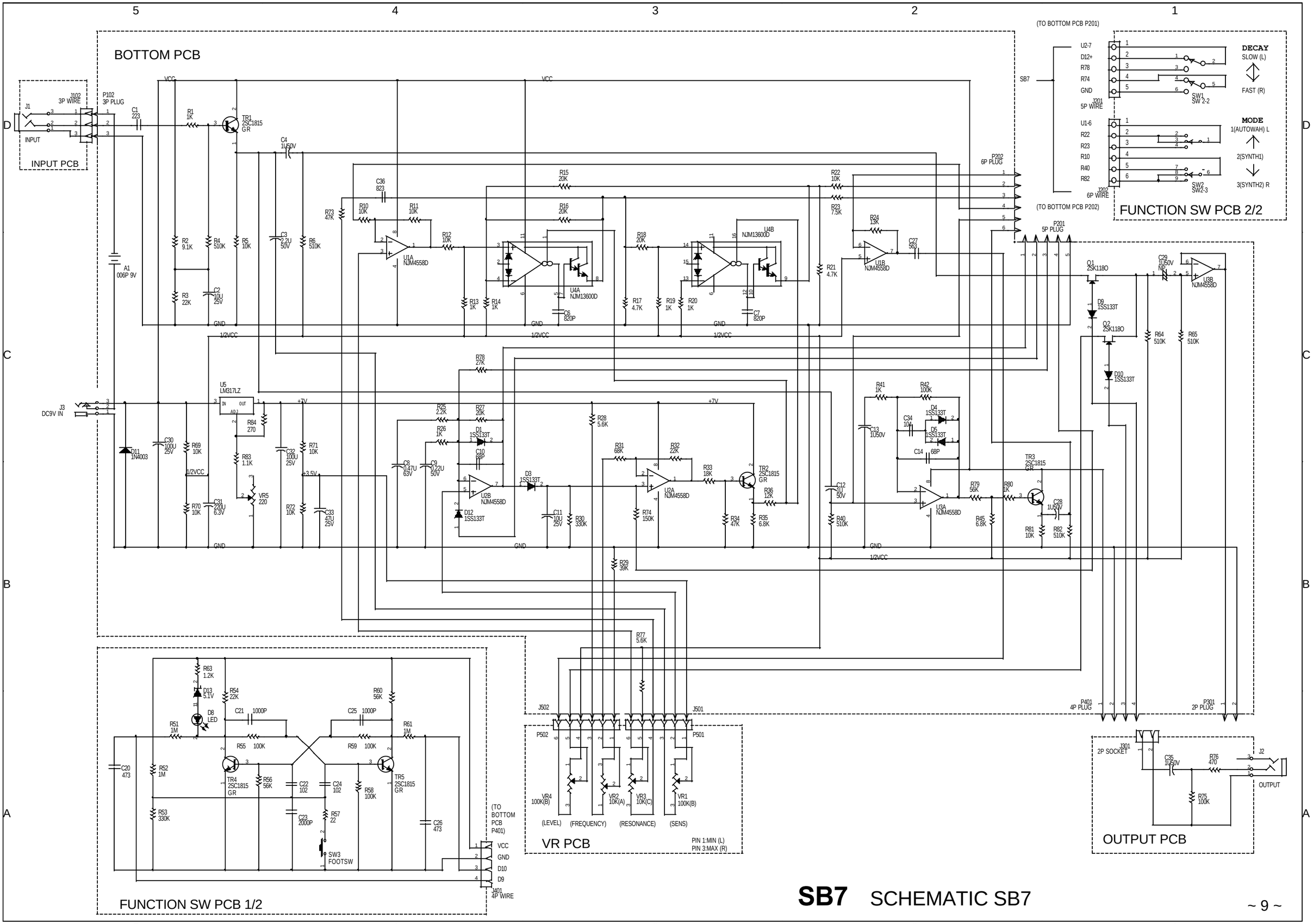


**SB7** SCHEMATIC SB7