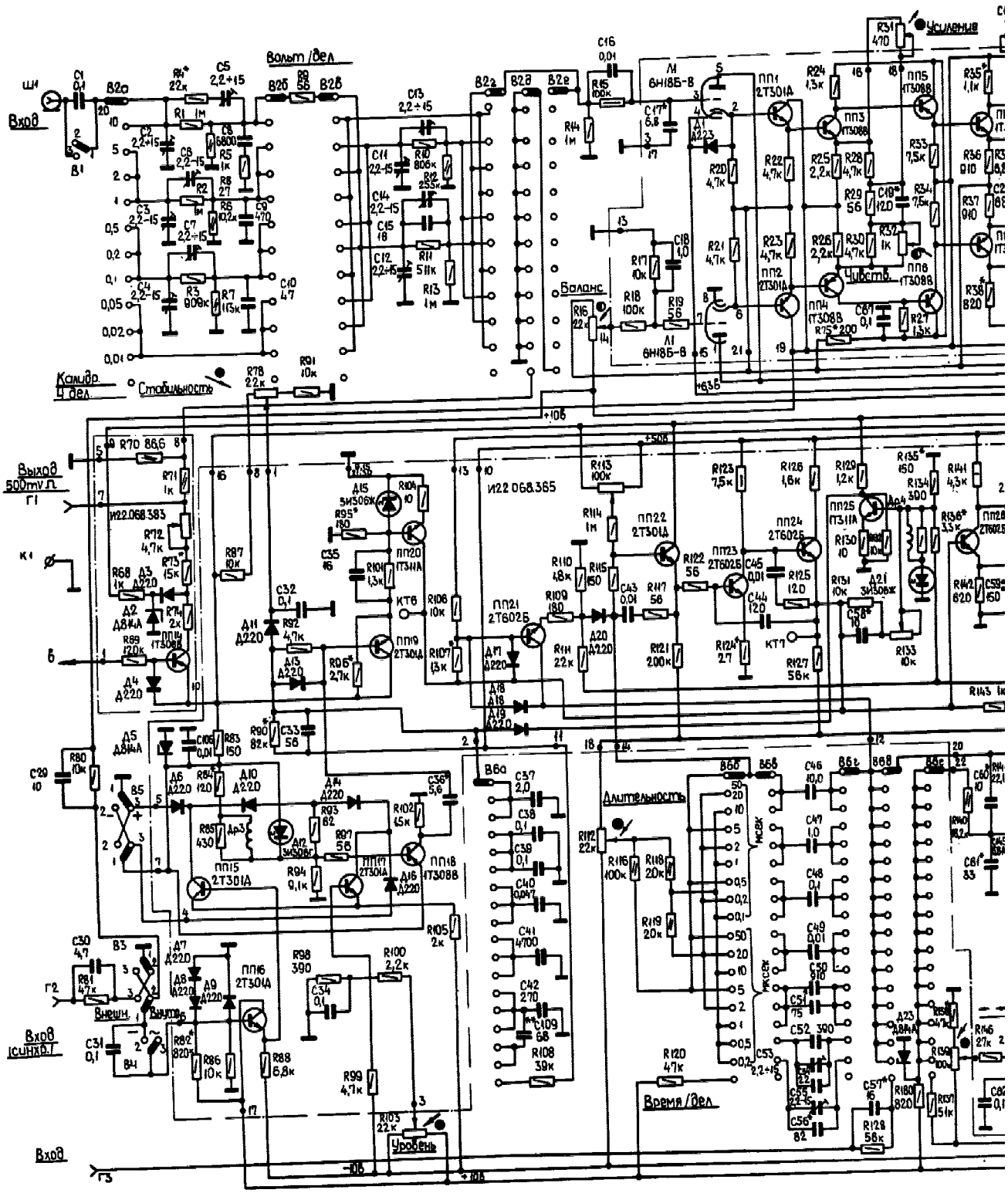
Вход
Вольт/дел
Усиление
Баланс
Чувств.
Калибр. 1 дел
Стабильность
Выход 500mV Ω
Длительность
Время/дел
Уровень
Внешн.
Вход (синхр.)
Вход

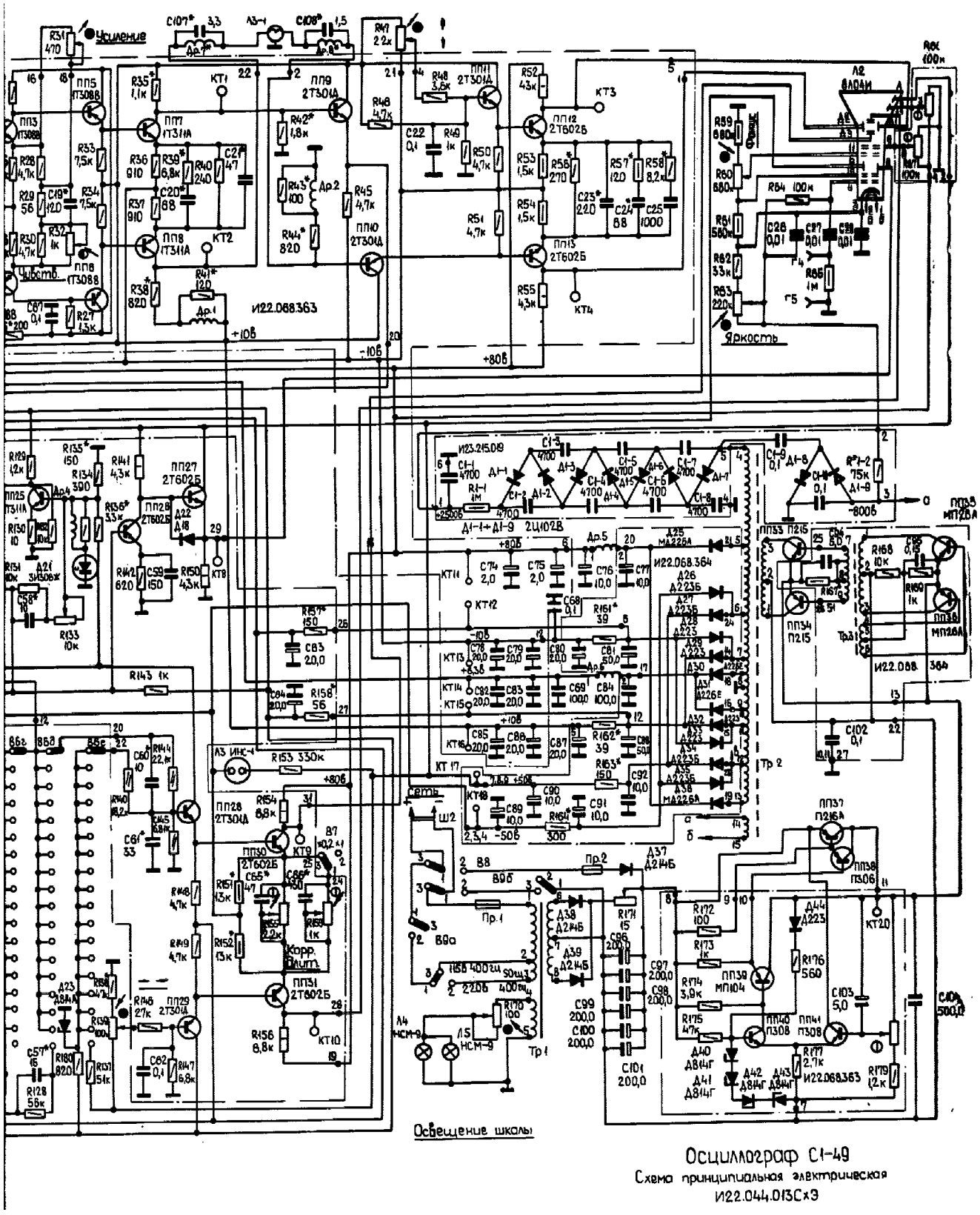

Осциллограф С1-49

Схема принципиальная электрическая

И22.044.013Сх3